Кран шаровой *полный проход* цельносварной

11с67п ЦП.00(01).1 10нж45фт ЦП.01.1 10нж46фт ЦП.01.1 10нж47фт ЦП.01.1

Технические характеристики

Рабочее давление, не более.....**1,6 МПа; 2,5 МПа; 4,0 МПа**
Температура рабочей среды.....**от -40°С до +180°С (У1)**
от -60°С до +180°С (ХЛ1)
Рабочая среда.....***11с67п*** — вода, газ, нефтепродукты и другие нетоксичные и неагрессивные среды, нейтральные к материалам деталей крана
10нж45фт, 10нж46фт, 10нж47фт — вода, газ, нефтепродукты и другие среды, в том числе агрессивные, нейтральные к материалам деталей крана
Класс герметичности.....**А ГОСТ 9544, ГОСТ Р 54808**
Климатическое исполнение.....**У1, ХЛ1 ГОСТ 15150**
Температура окружающей среды.....**не ниже -40°С (У1), не ниже -60°С(ХЛ1)**
Количество рабочих циклов.....**не менее 10 000**
Полный срок службы.....**не менее 10 лет**
Присоединение к трубопроводу.....**под приварку**
Управление .....**рычаг**
Краны изготовлены в соответствии с ГОСТ 28343 (ИСО7121)
Строительные длины.....**ГОСТ 28908, ГОСТ 3706 (ИСО5752)**
Концы под приварку в соответствии с ГОСТ 16037

Возможно изготовление арматуры с учетом специальных требований заказчика, не противоречащих требованиям действующих стандартов.

Назначение и область применения

Краны шаровые под приварку предназначены для установки в качестве запорного устройства, перекрывающего потоки жидких и газообразных рабочих сред на трубопроводах в системах водо- и газоснабжения, предприятиях теплоэнергетики, в химической, нефтеперерабатывающей, газовой и других отраслях промышленности. Кран из нержавеющей стали может применяться в пищевой промышленности.

Конструкция

Кран шаровой цельносварной. Полный проход. Исполнение под приварку. Корпус неразборный. Все части корпуса соединены сваркой. Кран не требует технического обслуживания и ремонта. Варианты исполнений: 11с67п - из углеродистой стали, 10нж45фт, 10нж46фт, 10нж47фт - из нержавеющей стали. Свободно плавающий шар уплотняется фторопластовыми седлами. Седла прижимаются к шару тарельчатыми пружинами. Шпиндель, с защитой от выталкивания, уплотняется фторопластовыми кольцами, зажатыми втулкой. Управление краном производится вручную поворотом рычага на 90° до упоров. В открытом положении крана рычаг расположен вдоль оси трубопровода. Положение крана при монтаже на трубопроводе - произвольное, с потоком рабочей среды в любом направлении.

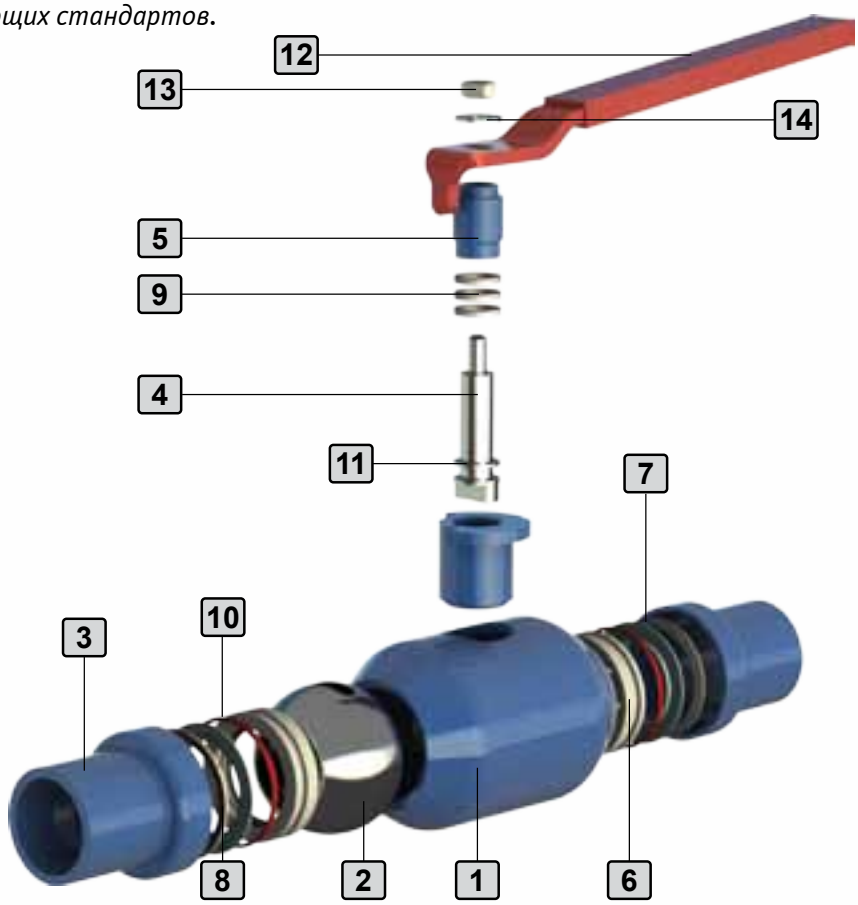

График давление/температура

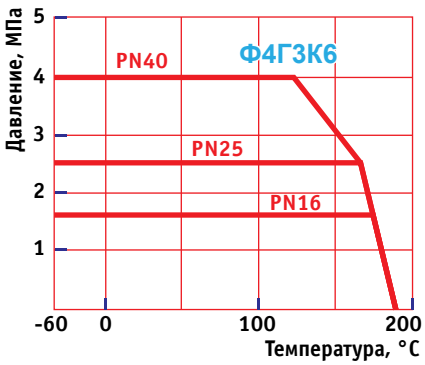

Материалы основных деталей

		11с67п ЦП.00 (У1)	10нж45фт ЦП.01, 10нж46фт ЦП.01, 10нж47фт ЦП.01 (ХЛ1)	11с67п ЦП.01 (ХЛ1)
1	Корпус	*Сталь20*	*12Х18Н10Т*	*09Г2С*
2	Шар		*12Х18Н10Т*	
3	Концы под приварку	*Сталь20*	*12Х18Н10Т*	*09Г2С*
4	Шпиндель	*20Х13*	*12Х18Н10Т*	*14Х17Н2*
5	Втулка нажимная	*Сталь20*	*12Х18Н10Т*	*09Г2С*
6	Седло		*Фторопласт Ф4Г3К6*	
7	Кольцо опорное	*Ст3*	*12Х18Н10Т*	*Ст3*
8	Пружина тарельчатая	*60С2А*	*AISI 301 EN10151**	*60С2А*
9	Уплотнение шпинделя		*Фторопласт Ф4Г3К6*	
10	Кольцо уплотнительное		*Резина РТС-002 мчп*	
11	Кольцо		*Фторопласт Ф4Г3К6*	
12	Рычаг		*Ст3*	
13	Гайка		*Сталь35*	
14	Шайба		*Ст3*	

* — аналог 07Х16Н6

Предприятие оставляет за собой право вносить конструктивные изменения в процессе работы над совершенствованием продукции.

Основные размеры и масса

Обозначение			DN	L	D	A	L1	H	Dmin	Масса	Kv
			PN16	мм						кг	
10нж45фт ЦП.01.1.016.010	11с67п ЦП.00.1.016.010	11с67п ЦП.01.1.016.010	10	210	16	42	162	87	9	1,02	6
10нж45фт ЦП.01.1.016.015	11с67п ЦП.00.1.016.015	11с67п ЦП.01.1.016.015	15	210	21	42	162	87	12,5	1,0	16,3
10нж45фт ЦП.01.1.016.020	11с67п ЦП.00.1.016.020	11с67п ЦП.01.1.016.020	20	230	28	50	162	94	17	1,36	29,5
10нж45фт ЦП.01.1.016.025	11с67п ЦП.00.1.016.025	11с67п ЦП.01.1.016.025	25	230	34	60	162	100	24	1,91	43
10нж45фт ЦП.01.1.016.032	11с67п ЦП.00.1.016.032	11с67п ЦП.01.1.016.032	32	260	42	73	174	117	30	2,84	89
10нж45фт ЦП.01.1.016.040	11с67п ЦП.00.1.016.040	11с67п ЦП.01.1.016.040	40	260	50	83	282	141	37	3,38	230
10нж45фт ЦП.01.1.016.050	11с67п ЦП.00.1.016.050	11с67п ЦП.01.1.016.050	50	300	60	102	282	149	48	5,34	265
10нж45фт ЦП.01.1.016.065	11с67п ЦП.00.1.016.065	11с67п ЦП.01.1.016.065	65	360	76	127	282	167	64	7,34	540
10нж45фт ЦП.01.1.016.080	11с67п ЦП.00.1.016.080	11с67п ЦП.01.1.016.080	80	370	89	140	382	182	75	10,6	873
10нж45фт ЦП.01.1.016.100	11с67п ЦП.00.1.016.100	11с67п ЦП.01.1.016.100	100	390	108 114*	180	602	181	98	17,5	1390
10нж45фт ЦП.01.1.016.125	11с67п ЦП.00.1.016.125	11с67п ЦП.01.1.016.125	125	390	133 140*	210	602	191	123	23,64	1707
10нж45фт ЦП.01.1.016.150	11с67п ЦП.00.1.016.150	11с67п ЦП.01.1.016.150	150	390	159 168*	245	602	207	148	27,48	2024
10нж45фт ЦП.01.1.016.200	11с67п ЦП.00.1.016.200	11с67п ЦП.01.1.016.200	200	600	219	325	1102	218	195	65,2	2720

Обозначение			DN	L	D	A	L1	H	Dmin	Масса	Kv
			PN25	мм						кг	
10нж46фт ЦП.01.1.025.010	11с67п ЦП.00.1.025.010	11с67п ЦП.01.1.025.010	10	210	16	42	162	87	9	1,02	6
10нж46фт ЦП.01.1.025.015	11с67п ЦП.00.1.025.015	11с67п ЦП.01.1.025.015	15	210	21	42	162	87	12,5	1,0	16,3
10нж46фт ЦП.01.1.025.020	11с67п ЦП.00.1.025.020	11с67п ЦП.01.1.025.020	20	230	28	50	162	94	17	1,36	29,5
10нж46фт ЦП.01.1.025.025	11с67п ЦП.00.1.025.025	11с67п ЦП.01.1.025.025	25	230	34	60	162	100	24	1,91	43
10нж46фт ЦП.01.1.025.032	11с67п ЦП.00.1.025.032	11с67п ЦП.01.1.025.032	32	260	42	73	174	117	30	2,84	89
10нж46фт ЦП.01.1.025.040	11с67п ЦП.00.1.025.040	11с67п ЦП.01.1.025.040	40	260	50	83	282	141	37	3,38	230
10нж46фт ЦП.01.1.025.050	11с67п ЦП.00.1.025.050	11с67п ЦП.01.1.025.050	50	300	60	102	282	149	48	5,34	265
10нж46фт ЦП.01.1.025.065	11с67п ЦП.00.1.025.065	11с67п ЦП.01.1.025.065	65	360	76	127	282	167	64	7,34	540
10нж46фт ЦП.01.1.025.080	11с67п ЦП.00.1.025.080	11с67п ЦП.01.1.025.080	80	370	89	140	382	182	75	10,6	873
10нж46фт ЦП.01.1.025.100	11с67п ЦП.00.1.025.100	11с67п ЦП.01.1.025.100	100	390	108 114*	180	602	181	98	17,5	1390
10нж46фт ЦП.01.1.025.125	11с67п ЦП.00.1.025.125	11с67п ЦП.01.1.025.125	125	390	133 140*	210	602	191	123	23,64	1707
10нж46фт ЦП.01.1.025.150	11с67п ЦП.00.1.025.150	11с67п ЦП.01.1.025.150	150	390	159 168*	245	602	207	148	27,48	2024
10нж46фт ЦП.01.1.025.200	11с67п ЦП.00.1.025.200	11с67п ЦП.01.1.025.200	200	600	219	325	1102	218	195	65,2	2720

Обозначение			DN	L	D	A	L1	H	Dmin	Масса	Kv
			PN40	мм						кг	
10нж47фт ЦП.01.1.040.010	11с67п ЦП.00.1.040.010	11с67п ЦП.01.1.040.010	10	210	16	42	162	87	9	1,02	6
10нж47фт ЦП.01.1.040.015	11с67п ЦП.00.1.040.015	11с67п ЦП.01.1.040.015	15	210	21	42	162	87	12,5	1,0	16,3
10нж47фт ЦП.01.1.040.020	11с67п ЦП.00.1.040.020	11с67п ЦП.01.1.040.020	20	230	28	50	162	94	17	1,36	29,5
10нж47фт ЦП.01.1.040.025	11с67п ЦП.00.1.040.025	11с67п ЦП.01.1.040.025	25	230	34	60	162	100	24	1,91	43
10нж47фт ЦП.01.1.040.032	11с67п ЦП.00.1.040.032	11с67п ЦП.01.1.040.032	32	260	42	73	174	117	30	2,84	89
10нж47фт ЦП.01.1.040.040	11с67п ЦП.00.1.040.040	11с67п ЦП.01.1.040.040	40	260	50	83	282	141	37	3,38	230
10нж47фт ЦП.01.1.040.050	11с67п ЦП.00.1.040.050	11с67п ЦП.01.1.040.050	50	300	60	102	282	149	48	5,34	265
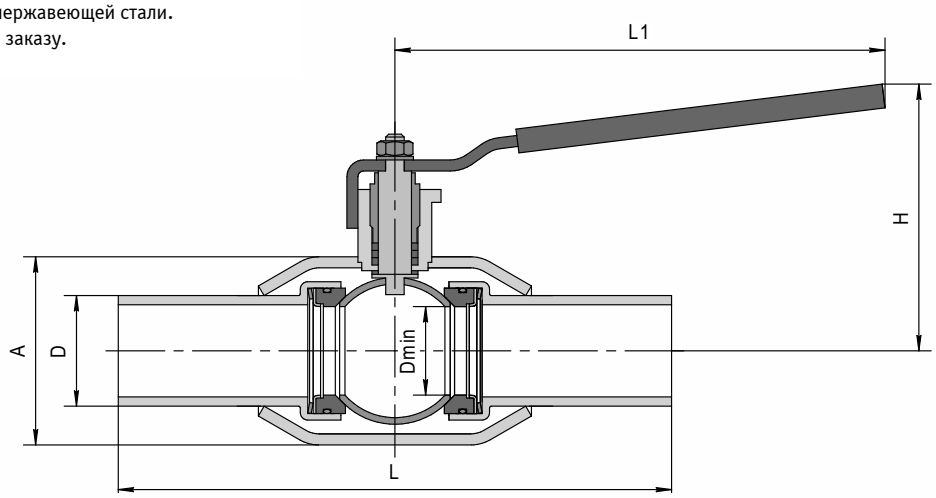
Примечание:
11с67п — исполнение крана из углеродистой стали,
10нж45фт, 10нж46фт, 10нж47фт
— исполнение крана из нержавеющей стали.
* — вариант диаметра по заказу.